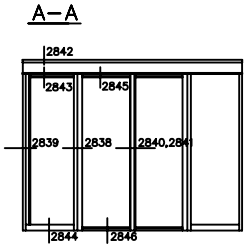

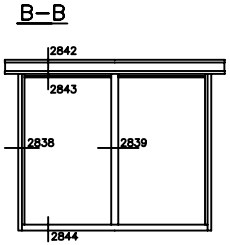

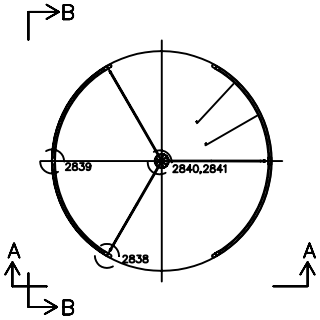

RD3 Slim

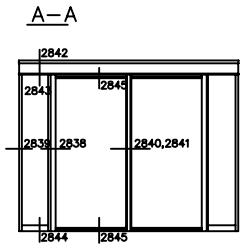

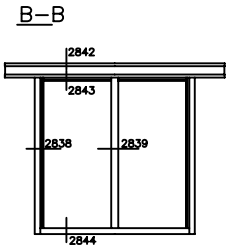

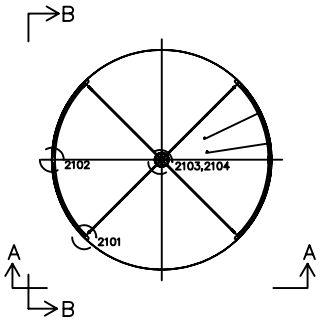

RD4 Slim

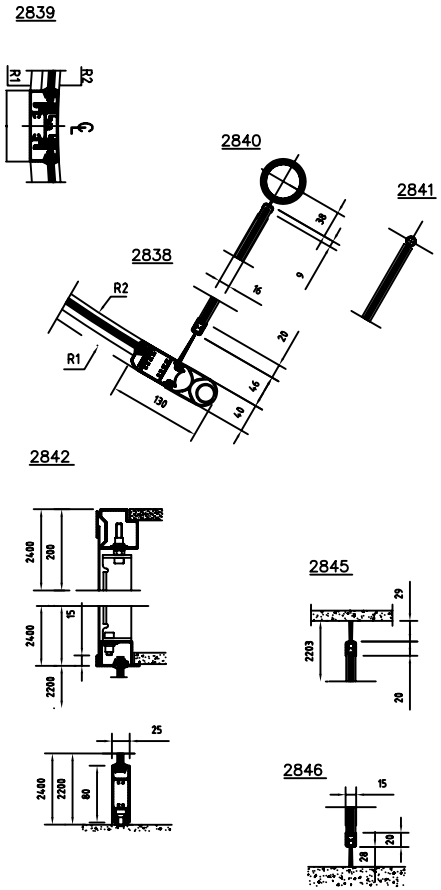

Revolving door
RD3/4 Slim

besam

0

1002882